SERIA H2.0-3.5A

WÓZKI WIDŁOWE Z NAPĘDEM DIESEL LUB LPG

BROSZURA TECHNICZNA PRODUKTU

HYSTER

WWW.HYSTER.COM

WYMIARY WÓZKA

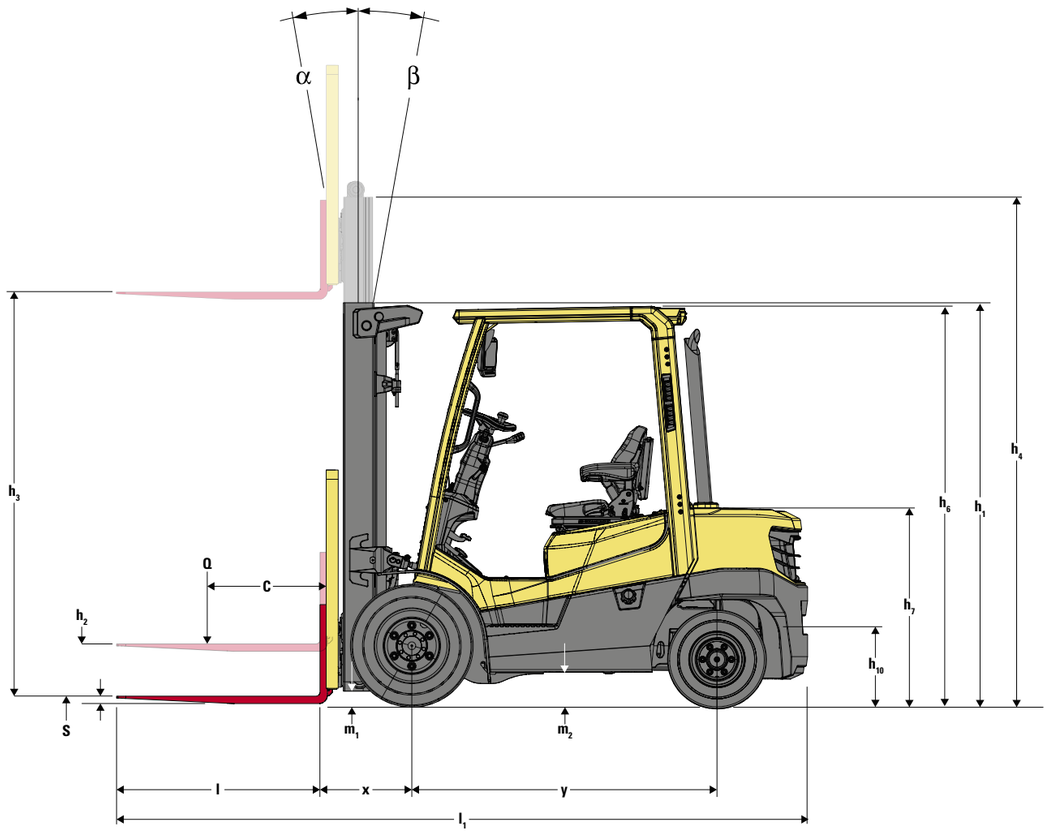

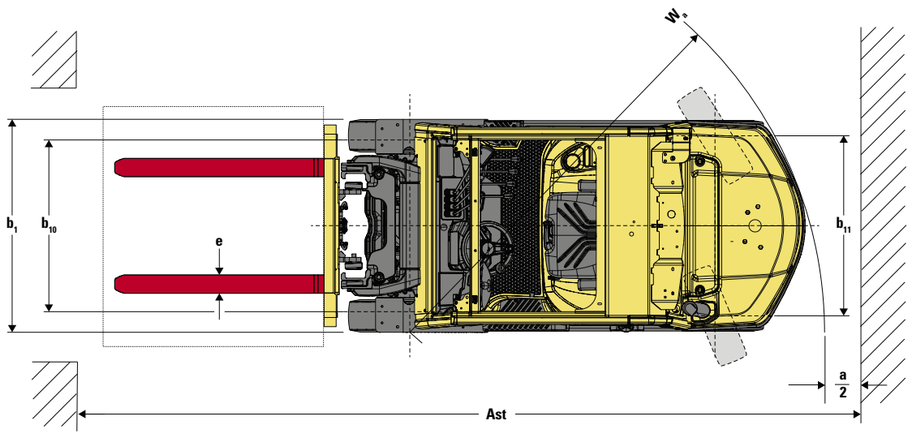

SPECYFIKACJA SILNIKÓW WYSOKOPRĘŻNYCH / LPG H2.0A

INFORMACJE OGÓLNE	1-1	Producent			HYSTER		
	1-2	Oznaczenie modelu			H2,0A		
	1-2-1	Silnik			Yanmar 2,1l	Yanmar 3,0l	Yanmar 2,2l
	1-2-2	Zgodność CE / normy emisji			Stage V	Tier III	Tier III i Stage V
	1-2-3	Przekładnia			Elektroniczna przekładnia Powershift / Duramatch (1-biegowa)		
	1-2-4	Typ hamulca			Hamulce bębnowe		
	1-3	Napęd			Silnik wysokoprężny		LPG
	1-4	Typ obsługi			W pozycji siedzącej		
	1-5	Udźwig znamionowy/ładunek znamionowy	Q	t	2,0		
	1-6	Odległość do środka ładunku	c	mm	500		
	1-8	Odległość ładunku, odległość od osi kół do czoła wideł	x	mm	470		
	1-9	Rozstaw osi	y	mm	1 650		
CIĘŻAR	2-1	Masa użytkowa		kg	3 613		
	2-2	Nacisk na oś z ładunkiem z przodu		kg	4981 / 632		
	2-3	Nacisk na oś bez ładunku z przodu		kg	1805 / 1808		
KOŁA	3-1	Opony			Superelastyczne		
	3-2	Wymiary opon, z przodu			7,00 x 12		
	3-3	Wymiary opon, z tyłu			6,00 x 9		
	3-5	Liczba kół, przednie/tylne (X = koło napędzane)			2x / 2		
	3-6	Rozstaw kół, przednia oś	b_{10}	mm	983		
	3-7	Rozstaw kół, z tyłu	b_{11}	mm	958		
WYMIARY	4-1	Nachylenie masztu / karetki wideł do przodu / do tyłu	α / β	(°)	6 / 6		
	4-2	Wysokość ze złożonym masztem	h_1	mm	2 570		
	4-3	Wysokość swobodnego podnoszenia (1)	h_2	mm	50		
	4-4	Wysokość podnoszenia (1)	h_3	mm	3 900		
	4-5	Wysokość z wysuniętym masztem (2)	h_4	mm	4 500		
	4-7	Wysokość osłony nad głową	h_6	mm	2 160		
	4-8	Wysokość fotela względem SIP/stanowiska (3)	h_7	mm	1 145		
	4-12	Wysokość zaczepu holowniczego	h_{10}	mm	440		
	4-19	Długość całkowita	l_1	mm	3 534		
	4-20	Długość do czoła wideł	l_2	mm	2 534		
	4-21	Szerokość całkowita (pojedyncze / szerokie / podwójne)	b_1	mm	1 160 / 1 280 / 1 542		
	4-22	Wymiary wideł DIN ISO 2331	gr./szer./dł.	mm	40 x 100 X 1000		
	4-23	Karetka wideł ISO 2328, klasa/typ A, B			II A		
	4-24	Szerokość karetki wideł (4)	b_3	mm	1 070		
	4-31	Prześwit pod masztem, z ładunkiem	m_1	mm	130		
	4-32	Prześwit pod ramą, środek rozstawu	m_2	mm	160		
	4-34-1	Szerokość korytarza dla palet 1000×1200 umieszczonych w poprzek	A_{st}	mm	3 861		
	4-34-2	Szerokość korytarza roboczego dla palet 800×1200 umieszczonych wzdłużnie	A_{st}	mm	4 061		
	4-35	Promień skrętu	W_a	mm	2 191		
	4-36	Wewnętrzny promień skrętu	b_{13}	mm	640		
	4-41	Praca w korytarzach przecinających się pod kątem 90° (paleta szer. = 1200 mm, dł. = 1000 mm)			2 018		
	4-42	Wysokość stopnia (od podłoża do stopnia nadwozia)		mm	440		
	4-43	Wysokość stopnia (pomiędzy stopniami pośrednimi, pomiędzy stopniem nadwozia a podłogą)		mm	250		
PARAMETRY ROBOCZE	5-1	Prędkość jazdy, z ładunkiem/bez ładunku		km/h	18,5 / 18,7	17,5 / 17,8	18,5 / 18,7
	5-1-1	Prędkość jazdy, z ładunkiem/bez ładunku, wstecz		km/h	18,8 / 19,0	17,7 / 18,1	18,8 / 19,0
	5-2	Prędkość podnoszenia, z ładunkiem/bez ładunku (5)		m/sek.	0,61 / 0,65	0,6/ 0,65	0,61 / 0,65
	5-3	Prędkość opuszczania, z ładunkiem/bez ładunku		m/sek.	0,58 / 0,5	0,58 / 0,49	0,58 / 0,50
	5-5	Siła uciągu, z ładunkiem (6)		N	15 917	15 233	17 304
	5-7	Zdolność pokonywania wzniesień, z ładunkiem/bez ładunku (7)		%	30 / 30	29 / 30	33 / 30
	5-9	Czas przyśpieszania z ładunkiem/bez ładunku (do 15 m)		s	5,2 / 4,7	5,05 /4,48	5,4 / 4,3
	5-10	Hamulce robocze			Hydrauliczne		
SILNIK SPALINOWY	7-1	Producent / typ silnika			Yanmar / 4TNV86CT	Yanmar 4TNE94L	Yanmar / 4TN88G/GN
	7-2	Moc silnika według ISO 1585		kW	36,6	34,1	42
	7-3	Znamionowa prędkość obrotowa		min-1	2 500	2 200	2 500
	7-3-1	Moment obrotowy przy 1 / min		(N-m/min)	167 / 1625	162 / 1500	174 / 1690
	7-4	Liczba cylindrów/pojemność skokowa		(-) / (cm^3)	4 / 2091	4 / 3053	4 / 2190
	7-5	Zużycie paliwa wg cyklu VDI 2198 (CDP/VDP)		l/h lub kg/h	2,5 / 2,3	3,15 /2,72	2,4 / 2,2
	7-5-1	Zużycie paliwa wg cyklu VDI EN16796 (CDP/VDP)		l/h lub kg/h	2,1 / 2,0	2,81 / 2,42	2,1 / 2,0
	7-6	Wydajność obrotowa (Moc / ECO)		(1 / h)	92 / 83	nd.	96 / 85
DANE DODATKOWE	8-1	Typ jednostki napędowej			Automatyczne		
	10-1	Ciśnienie robocze osprzętu		bar	180		
	10-2	Wydatek oleju dla osprzętu (8)		l/min	60		
	10-3	Pojemność zbiornika oleju hydraulicznego		l	34,2	40,6	40,6
	10-4	Pojemność zbiornika paliwa		l	39,9	39,9	-
	10-7	Poziom ciśnienia akustycznego przy fotelu kierowcy (9)		dB (A)	78	82	77
	10-7-1	Gwarantowana moc akustyczna zgodnie z dyrektywą 2001 / 14 / WE		dB (A)	101	nd.	101
	10-8	Typ zaczepu holowniczego			Sworzeń		

(1) = Góra wideł. (2) = Bez kraty ochronnej ładunku. (3) = Siedzenie z pełną amortyzacją według SIP producenta. (4) = Z kratą ochronną ładunku dodać 32 mm. (5) = Pompa hydrauliczna o stałej objętości skokowej (CDP). (6) = Przy 1,6km/h. (7) = Przy 4,8km/h. (8) = Zmienna. (9) = LPAZ, mierzony według cyklów testowych oraz na podstawie wartości obciążenia zawartych w normie EN12053 *Specyfikacja dla wózka w oparciu o:*- wysokość podnoszenia masztu 3290mm(H2,0-2,5 A) / 3105mm (H3,0-3,5 A) 2-częściowy maszt LFL ze standardową karetką i widłami 1000 mm z systemem dźwigni ręcznych. W tym opcjonalny pakiet redukcji hałasu.

CERTYFIKAT: Wózki podnośnikowe Hyster spełniają wymogi projektowe i konstrukcyjne normy B56.1-1969, rozdział OSHA 1910.178(a)(2), oraz są zgodne z wymogami znowelizowanej normy B56.1 w zakresie czasu produkcji. Certyfikat zgodności ze stosowanymi normami ANSI znajduje się w wózku podnośnikowym. Parametry techniczne dotyczą wózka wyposażonego zgodnie z wyposażeniem standardowym, zdefiniowanym w niniejszej broszurze technicznej. Parametry techniczne są uzależnione od stanu pojazdu oraz jego wyposażenia, jak również od charakteru i warunków panujących w obszarze roboczym, właściwej obsługi technicznej i konserwacji wózka. Jeżeli parametry te są krytyczne dla pracy wózka, należy proponowane zastosowanie omówić z dystrybutorem.

SPECYFIKACJA SILNIKÓW WYSOKOPRĘŻNYCH / LPG H2.5A

INFORMACJE OGÓLNE	1-1	Producent			HYSTER		
	1-2	Oznaczenie modelu			H2,5A		
	1-2-1	Silnik			Yanmar 2,1l	Yanmar 3,0l	Yanmar 2,2l
	1-2-2	Zgodność CE / normy emisji			Stage V	Tier III	Tier III i Stage V
	1-2-3	Przekładnia			Elektroniczna przekładnia Powershift / Duramatch (1-biegowa)		
	1-2-4	Typ hamulca			Hamulce bębnowe		
	1-3	Napęd			Silnik wysokoprężny		LPG
	1-4	Typ obsługi			W pozycji siedzącej		
	1-5	Udźwig znamionowy/ładunek znamionowy	Q	t	2,5		
	1-6	Odległość do środka ładunku	c	mm	500		
	1-8	Odległość ładunku, odległość od osi kół do czoła wideł	x	mm	470		
	1-9	Rozstaw osi	y	mm	1 650		
CIĘŻAR	2-1	Masa użytkowa		kg	3 990		
	2-2	Nacisk na oś z ładunkiem z przodu		kg	5 698 / 792		
	2-3	Nacisk na oś bez ładunku z przodu		kg	1728 / 2262		
KOŁA	3-1	Opony			Superelastyczne		
	3-2	Wymiary opon, z przodu			7,00 x 12		
	3-3	Wymiary opon, z tyłu			6,00 x 9		
	3-5	Liczba kół, przednie/tylne (X = koło napędzane)			2x / 2		
	3-6	Rozstaw kół, przednia oś	b_{10}	mm	983		
	3-7	Rozstaw kół, z tyłu	b_{11}	mm	958		
WYMIARY	4-1	Nachylenie masztu / karetki wideł do przodu / do tyłu	α / β	(°)	6 / 6		
	4-2	Wysokość ze złożonym masztem	h_1	mm	2 570		
	4-3	Wysokość swobodnego podnoszenia (1)	h_2	mm	50		
	4-4	Wysokość podnoszenia (1)	h_3	mm	3 900		
	4-5	Wysokość z wysuniętym masztem (2)	h_4	mm	4 500		
	4-7	Wysokość osłony nad głową	h_6	mm	2 160		
	4-8	Wysokość fotela względem SIP/stanowiska (3)	h_7	mm	1 145		
	4-12	Wysokość zaczepu holowniczego	h_{10}	mm	440		
	4-19	Długość całkowita	l_1	mm	3 610		
	4-20	Długość do czoła wideł	l_2	mm	2 610		
	4-21	Szerokość całkowita (pojedyncze / szerokie / podwójne)	b_1	mm	1 160 / 1 280 / 1 542		
	4-22	Wymiary wideł DIN ISO 2331	gr./szer./dł.	mm	40 x 100 X 1000		
	4-23	Karetka wideł ISO 2328, klasa/typ A, B			II A		
	4-24	Szerokość karetki wideł (4)	b_3	mm	1 070		
	4-31	Prześwit pod masztem, z ładunkiem	m_1	mm	130		
	4-32	Prześwit pod ramą, środek rozstawu	m_2	mm	160		
	4-34-1	Szerokość korytarza dla palet 1000×1200 umieszczonych w poprzek	A_{st}	mm	3 933		
	4-34-2	Szerokość korytarza roboczego dla palet 800×1200 umieszczonych wzdłużnie	A_{st}	mm	4 133		
	4-35	Promień skrętu	W_a	mm	2 263		
	4-36	Wewnętrzny promień skrętu	b_{13}	mm	640		
	4-41	Praca w korytarzach przecinających się pod kątem 90° (paleta szer. = 1200 mm, dł. = 1000 mm)			2 057		
	4-42	Wysokość stopnia (od podłoża do stopnia nadwozia)		mm	440		
	4-43	Wysokość stopnia (pomiędzy stopniami pośrednimi, pomiędzy stopniem nadwozia a podłogą)		mm	250		
PARAMETRY ROBOCZE	5-1	Prędkość jazdy, z ładunkiem/bez ładunku		km/h	18,4 / 18,7	17,3/ 17,8	18,4 / 18,7
	5-1-1	Prędkość jazdy, z ładunkiem/bez ładunku, wstecz		km/h	18,7 / 19,0	17,6/ 18,1	18,7 / 19,0
	5-2	Prędkość podnoszenia, z ładunkiem/bez ładunku (5)		m/sek.	0,60 / 0,65	0,59 / 0,65	0,60 / 0,65
	5-3	Prędkość opuszczania, z ładunkiem/bez ładunku		m/sek.	0,58 / 0,50	0,58 / 0,49	0,58 / 0,50
	5-5	Siła uciągu, z ładunkiem (6)		N	15 758	15 074	17 145
	5-7	Zdolność pokonywania wzniesień, z ładunkiem/bez ładunku (7)		%	26 / 26	24 /26	28 / 26
	5-9	Czas przyśpieszania z ładunkiem/bez ładunku (do 15 m)		s	5,5 / 4,8	5,27 /4,88	5,9 / 4,5
	5-10	Hamulce robocze			Hydrauliczne		
SILNIK SPALINOWY	7-1	Producent / typ silnika			Yanmar / 4TNV86CT	Yanmar 4TNE94L	Yanmar / 4TN88G/GN
	7-2	Moc silnika według ISO 1585		kW	36,6	34,1	42
	7-3	Znamionowa prędkość obrotowa		min-1	2 500	2 200	2 500
	7-3-1	Moment obrotowy przy 1 / min		(N-m/min)	167 / 1625	162 / 1500	174 / 1690
	7-4	Liczba cylindrów/pojemność skokowa		(-) / (cm^3)	4 / 2091	4 / 3053	4 / 2190
	7-5	Zużycie paliwa wg cyklu VDI 2198 (CDP/VDP)		l/h lub kg/h	2,9 / 2,7	3,52 / 3,14	2,7 / 2,5
	7-5-1	Zużycie paliwa wg cyklu VDI EN16796 (CDP/VDP)		l/h lub kg/h	2,5 / 2,3	3,14 / 2,8	2,4 / 2,2
	7-6	Wydajność obrotowa (Moc / ECO)		(1 / h)	92 / 83	nd.	96 / 85
DANE DODATKOWE	8-1	Typ jednostki napędowej			Automatyczne		
	10-1	Ciśnienie robocze osprzętu		bar	180		
	10-2	Wydatek oleju dla osprzętu (8)		l/min	60		
	10-3	Pojemność zbiornika oleju hydraulicznego		l	34,2	40,6	40,6
	10-4	Pojemność zbiornika paliwa		l	39,9	nd.	-
	10-7	Poziom ciśnienia akustycznego przy fotelu kierowcy (9)		dB (A)	78	82	77
	10-7-1	Gwarantowana moc akustyczna zgodnie z dyrektywą 2001 / 14 / WE		dB (A)	101	nd.	101
	10-8	Typ zaczepu holowniczego			Sworzeń		

(1) = Góra wideł. (2) = Bez kraty ochronnej ładunku. (3) = Siedzenie z pełną amortyzacją według SIP producenta. (4) = Z kratą ochronną ładunku dodać 32 mm. (5) = Pompa hydrauliczna o stałej objętości skokowej (CDP). (6) = Przy 1,6km/h. (7) = Przy 4,8km/h. (8) = Zmienna. (9) = LPAZ, mierzony według cyklów testowych oraz na podstawie wartości obciążenia zawartych w normie EN12053 *Specyfikacja dla wózka w oparciu o:*- wysokość podnoszenia masztu 3290mm(H2,0-2,5 A) / 3105mm (H3,0-3,5 A) 2-częściowy maszt LFL ze standardową karetką i widłami 1000 mm z systemem dźwigni ręcznych. W tym opcjonalny pakiet redukcji hałasu.

CERTYFIKAT: Wózki podnośnikowe Hyster spełniają wymogi projektowe i konstrukcyjne normy B56.1-1969, rozdział OSHA 1910.178(a)(2), oraz są zgodne z wymogami znowelizowanej normy B56.1 w zakresie czasu produkcji. Certyfikat zgodności ze stosowanymi normami ANSI znajduje się w wózku podnośnikowym. Parametry techniczne dotyczą wózka wyposażonego zgodnie z wyposażeniem standardowym, zdefiniowanym w niniejszej broszurze technicznej. Parametry techniczne są uzależnione od stanu pojazdu oraz jego wyposażenia, jak również od charakteru i warunków panujących w obszarze roboczym, właściwej obsługi technicznej i konserwacji wózka. Jeżeli parametry te są krytyczne dla pracy wózka, należy proponowane zastosowanie omówić z dystrybutorem.

SPECYFIKACJA SILNIKÓW WYSOKOPRĘŻNYCH / LPG H2.5A6

INFORMACJE OGÓLNE	1-1	Producent			HYSTER		
	1-2	Oznaczenie modelu			H2,5A6		
	1-2-1	Silnik			Yanmar 2,1l	Yanmar 3,3l	Yanmar 2,2l
	1-2-2	Zgodność CE / normy emisji			Stage V	Tier III	Tier III i Stage V
	1-2-3	Przekładnia			Elektroniczna przekładnia Powershift / Duramatch (1-biegowa)		
	1-2-4	Typ hamulca			Hamulce bębnowe		
	1-3	Napęd			Silnik wysokoprężny		LPG
	1-4	Typ obsługi			W pozycji siedzącej		
	1-5	Udźwig znamionowy/ładunek znamionowy	Q	t	2,5		
	1-6	Odległość do środka ładunku	c	mm	600		
	1-8	Odległość ładunku, odległość od osi kół do czoła wideł	x	mm	495		
	1-9	Rozstaw osi	y	mm	1 700		
CIĘŻAR	2-1	Masa użytkowa		kg	4 292		
	2-2	Nacisk na oś z ładunkiem z przodu		kg	5 900 / 921		
	2-3	Nacisk na oś bez ładunku z przodu		kg	1 778 / 2 514		
KOŁA	3-1	Opony			Superelastyczne		
	3-2	Wymiary opon, z przodu			28 X 9 - 15		
	3-3	Wymiary opon, z tyłu			6,5 X 10		
	3-5	Liczba kół, przednie/tylne (X = koło napędzane)			2x / 2		
	3-6	Rozstaw kół, przednia oś	b_{10}	mm	959		
	3-7	Rozstaw kół, z tyłu	b_{11}	mm	958		
WYMIARY	4-1	Nachylenie masztu / karetki wideł do przodu / do tyłu	α / β	(°)	6 /6		
	4-2	Wysokość ze złożonym masztem	h_1	mm	2 592		
	4-3	Wysokość swobodnego podnoszenia (1)	h_2	mm	50		
	4-4	Wysokość podnoszenia (1)	h_3	mm	3 900		
	4-5	Wysokość z wysuniętym masztem (2)	h_4	mm	4 500		
	4-7	Wysokość osłony nad głową	h_6	mm	2 182		
	4-8	Wysokość fotela względem SIP/stanowiska (3)	h_7	mm	1 167		
	4-12	Wysokość zaczepu holowniczego	h_{10}	mm	452		
	4-19	Długość całkowita	l_1	mm	3 714		
	4-20	Długość do czoła wideł	l_2	mm	2714		
	4-21	Szerokość całkowita (pojedyncze / szerokie / podwójne)	b_1	mm	1 186 / 1 353 / 1 545		
	4-22	Wymiary wideł DIN ISO 2331	gr./szer./dł.	mm	50 x 120 X 1000		
	4-23	Karetka wideł ISO 2328, klasa/typ A, B			II A		
	4-24	Szerokość karetki wideł (4)	b_3	mm	1 070		
	4-31	Prześwit pod masztem, z ładunkiem	m_1	mm	152		
	4-32	Prześwit pod ramą, środek rozstawu	m_2	mm	182		
	4-34-1	Szerokość korytarza dla palet 1000×1200 umieszczonych w poprzek	A_{st}	mm	4 027		
	4-34-2	Szerokość korytarza roboczego dla palet 800×1200 umieszczonych wzdłużnie	A_{st}	mm	4 227		
	4-35	Promień skrętu	W_a	mm	2 333		
	4-36	Wewnętrzny promień skrętu	b_{13}	mm	660		
	4-41	Praca w korytarzach przecinających się pod kątem 90° (paleta szer. = 1200 mm, dł. = 1000 mm)			2 089		
	4-42	Wysokość stopnia (od podłoża do stopnia nadwozia)		mm	462		
	4-43	Wysokość stopnia (pomiędzy stopniami pośrednimi, pomiędzy stopniem nadwozia a podłogą)		mm	250		
PARAMETRY ROBOCZE	5-1	Prędkość jazdy, z ładunkiem/bez ładunku		km/h	18,5 / 18,7		
	5-1-1	Prędkość jazdy, z ładunkiem/bez ładunku, wstecz		km/h	18,8 / 19,0		
	5-2	Prędkość podnoszenia, z ładunkiem/bez ładunku (5)		m/sek.	0,60 / 0,65	0,58 / 0,65	0,60 / 0,65
	5-3	Prędkość opuszczania, z ładunkiem/bez ładunku		m/sek.	0,58 / 0,50	0,58 / 0,49	0,58 / 0,5
	5-5	Siła uciągu, z ładunkiem (6)		N	19 314	20 021	16 920
	5-7	Zdolność pokonywania wzniesień, z ładunkiem/bez ładunku (7)		%	30 / 25	31 / 25	26 / 25
	5-9	Czas przyśpieszania z ładunkiem/bez ładunku (do 15 m)		s	5,2 / 4,7	5,11 / 4,52	5,1 / 4,5
	5-10	Hamulce robocze			Hydrauliczne		
SILNIK SPALINOWY	7-1	Producent / typ silnika			Yanmar / 4TNV86CT	Yanmar 4TNE94L	Yanmar / 4TN88G/GN
	7-2	Moc silnika według ISO 1585		kW	44	42,4	42
	7-3	Znamionowa prędkość obrotowa		min-1	2 500	2 300	2 500
	7-3-1	Moment obrotowy przy 1 / min		(N-m/min)	202 / 1675	200 / 1700	174 / 1690
	7-4	Liczba cylindrów/pojemność skokowa		(-) / (cm^3)	4 / 2091	4 / 3319	4 / 2190
	7-5	Zużycie paliwa wg cyklu VDI 2198 (CDP/VDP)		l/h lub kg/h	2,8 / 2,6	3.79 / 3.41	2,8 / 2,6
	7-5-1	Zużycie paliwa wg cyklu VDI EN16796 (CDP/VDP)		l/h lub kg/h	2,3 / 2,2	3,37 / 3,04	2,5 / 2,3
	7-6	Wydajność obrotowa (Moc / ECO)		(1 / h)	92 / 83	nd.	96 / 85
DANE DODATKOWE	8-1	Typ jednostki napędowej			Automatyczne		
	10-1	Ciśnienie robocze osprzętu		bar	180		
	10-2	Wydatek oleju dla osprzętu (8)		l/min	60		
	10-3	Pojemność zbiornika oleju hydraulicznego		l	34,2	40,6	40,6
	10-4	Pojemność zbiornika paliwa		l	39,9	39,9	-
	10-7	Poziom ciśnienia akustycznego przy fotelu kierowcy (9)		dB (A)	79	82	77
	10-7-1	Gwarantowana moc akustyczna zgodnie z dyrektywą 2001 / 14 / WE		dB (A)	101	nd.	101
	10-8	Typ zaczepu holowniczego			Sworzeń		

(1) = Góra wideł. (2) = Bez kraty ochronnej ładunku. (3) = Siedzenie z pełną amortyzacją według SIP producenta. (4) = Z kratą ochronną ładunku dodać 32 mm. (5) = Pompa hydrauliczna o stałej objętości skokowej (CDP). (6) = Przy 1,6km/h. (7) = Przy 4,8km/h. (8) = Zmienna. (9) = LPAZ, mierzony według cyklów testowych oraz na podstawie wartości obciążenia zawartych w normie EN12053 *Specyfikacja dla wózka w oparciu o:*- wysokość podnoszenia masztu 3290mm(H2,0-2,5 A) / 3105mm (H3,0-3,5 A) 2-częściowy maszt LFL ze standardową karetką i widłami 1000 mm z systemem dźwigni ręcznych. W tym opcjonalny pakiet redukcji hałasu.

CERTYFIKAT: Wózki podnośnikowe Hyster spełniają wymogi projektowe i konstrukcyjne normy B56.1-1969, rozdział OSHA 1910.178(a)(2), oraz są zgodne z wymogami znowelizowanej normy B56.1 w zakresie czasu produkcji. Certyfikat zgodności ze stosowanymi normami ANSI znajduje się w wózku podnośnikowym. Parametry techniczne dotyczą wózka wyposażonego zgodnie z wyposażeniem standardowym, zdefiniowanym w niniejszej broszurze technicznej. Parametry techniczne są uzależnione od stanu pojazdu oraz jego wyposażenia, jak również od charakteru i warunków panujących w obszarze roboczym, właściwej obsługi technicznej i konserwacji wózka. Jeżeli parametry te są krytyczne dla pracy wózka, należy proponowane zastosowanie omówić z dystrybutorem.

SPECYFIKACJA SILNIKÓW WYSOKOPRĘŻNYCH / LPG H3.0A

INFORMACJE OGÓLNE	1-1	Producent			HYSTER		
	1-2	Oznaczenie modelu			H3,0A		
	1-2-1	Silnik			Yanmar 2,1l	Yanmar 3,3l	Yanmar 2,2l
	1-2-2	Zgodność CE / normy emisji			Stage V	Tier III	Tier III i Stage V
	1-2-3	Przekładnia			Elektroniczna przekładnia Powershift / Duramatch (1-biegowa)		
	1-2-4	Typ hamulca			Hamulce bębnowe		
	1-3	Napęd			Silnik wysokoprężny		LPG
	1-4	Typ obsługi			W pozycji siedzącej		
	1-5	Udźwig znamionowy/ładunek znamionowy	Q	t	3,0		
	1-6	Odległość do środka ładunku	c	mm	500		
	1-8	Odległość ładunku, odległość od osi kół do czoła wideł	x	mm	495		
	1-9	Rozstaw osi	y	mm	1 700		
CIĘŻAR	2-1	Masa użytkowa		kg	4 642		
	2-2	Nacisk na oś z ładunkiem z przodu		kg	6635 / 1007		
	2-3	Nacisk na oś bez ładunku z przodu		kg	1880 / 2762		
KOŁA	3-1	Opony			Superelastyczne		
	3-2	Wymiary opon, z przodu			28 X 9 - 15		
	3-3	Wymiary opon, z tyłu			6,5 X 10		
	3-5	Liczba kół, przednie/tylne (X = koło napędzane)			2x / 2		
	3-6	Rozstaw kół, przednia oś	b_{10}	mm	959		
	3-7	Rozstaw kół, z tyłu	b_{11}	mm	958		
WYMIARY	4-1	Nachylenie masztu / karetki wideł do przodu / do tyłu	α / β	(°)	6 / 6		
	4-2	Wysokość ze złożonym masztem	h_1	mm	2 692		
	4-3	Wysokość swobodnego podnoszenia (1)	h_2	mm	50		
	4-4	Wysokość podnoszenia (1)	h_3	mm	3 880		
	4-5	Wysokość z wysuniętym masztem (2)	h_4	mm	4 552		
	4-7	Wysokość osłony nad głową	h_6	mm	2 182		
	4-8	Wysokość fotela względem SIP/stanowiska (3)	h_7	mm	1 167		
	4-12	Wysokość zaczepu holowniczego	h_{10}	mm	462		
	4-19	Długość całkowita	l_1	mm	3 746		
	4-20	Długość do czoła wideł	l_2	mm	2 746		
	4-21	Szerokość całkowita (pojedyncze / szerokie / podwójne)	b_1	mm	1 186 / 1 353 / 1 545		
	4-22	Wymiary wideł DIN ISO 2331	gr./szer./dł.	mm	50 x 120 X 1000		
	4-23	Karetka wideł ISO 2328, klasa/typ A, B			III A		
	4-24	Szerokość karetki wideł (4)	b_3	mm	1 070		
	4-31	Prześwit pod masztem, z ładunkiem	m_1	mm	152		
	4-32	Prześwit pod ramą, środek rozstawu	m_2	mm	182		
	4-34-1	Szerokość korytarza dla palet 1000×1200 umieszczonych w poprzek	A_{st}	mm	4 069		
	4-34-2	Szerokość korytarza roboczego dla palet 800×1200 umieszczonych wzdłużnie	A_{st}	mm	4 269		
	4-35	Promień skrętu	W_a	mm	2 374		
	4-36	Wewnętrzny promień skrętu	b_{13}	mm	660		
	4-41	Praca w korytarzach przecinających się pod kątem 90° (paleta szer. = 1200 mm, dł. = 1000 mm)			2 110		
	4-42	Wysokość stopnia (od podłoża do stopnia nadwozia)		mm	462		
	4-43	Wysokość stopnia (pomiędzy stopniami pośrednimi, pomiędzy stopniem nadwozia a podłogą)		mm	250		
PARAMETRY ROBOCZE	5-1	Prędkość jazdy, z ładunkiem/bez ładunku		km/h	18,4 / 18,6		
	5-1-1	Prędkość jazdy, z ładunkiem/bez ładunku, wstecz		km/h	18,7 / 18,9		
	5-2	Prędkość podnoszenia, z ładunkiem/bez ładunku (5)		m/sek.	0,56 / 0,61	0,51/0,57	0,56 / 0,61
	5-3	Prędkość opuszczania, z ładunkiem/bez ładunku		m/sek.	0,58 / 0,53		
	5-5	Siła uciągu, z ładunkiem (6)		N	19 160	19 867	16 766
	5-7	Zdolność pokonywania wzniesień, z ładunkiem/bez ładunku (7)		%	26 / 24	27 / 24	23 / 24
	5-9	Czas przyśpieszania z ładunkiem/bez ładunku (do 15 m)		s	5,3 / 4,7	5,24 / 4,53	5,2 / 4,5
	5-10	Hamulce robocze			Hydrauliczne		
SILNIK SPALINOWY	7-1	Producent / typ silnika			Yanmar / 4TNV86CHT	Yanmar 4TNE98	Yanmar / 4TN88G/GN
	7-2	Moc silnika według ISO 1585		kW	44	42,4	42
	7-3	Znamionowa prędkość obrotowa		min-1	2 500	2 300	2 500
	7-3-1	Moment obrotowy przy 1 / min		(N-m/min)	202 / 1675	190 / 1700	174 / 1690
	7-4	Liczba cylindrów/pojemność skokowa		(-) / (cm^3)	4 / 2091	4 / 3319	4 / 2190
	7-5	Zużycie paliwa wg cyklu VDI 2198 (CDP/VDP)		l/h lub kg/h	3,2 / 2,9	4,26 / 3,84	3,2 / 2,9
	7-5-1	Zużycie paliwa wg cyklu VDI EN16796 (CDP/VDP)		l/h lub kg/h	2,6 / 2,4	3,79 / 3,42	2,8 / 2,6
	7-6	Wydajność obrotowa (Moc / ECO)		(1 / h)	90 / 82	nd.	95 / 84
DANE DODATKOWE	8-1	Typ jednostki napędowej			Automatyczne		
	10-1	Ciśnienie robocze osprzętu		bar	180		
	10-2	Wydatek oleju dla osprzętu (8)		l/min	60		
	10-3	Pojemność zbiornika oleju hydraulicznego		l	34,2	40,6	40,6
	10-4	Pojemność zbiornika paliwa		l	39,9	39,9	-
	10-7	Poziom ciśnienia akustycznego przy fotelu kierowcy (9)		dB (A)	79	82	77
	10-7-1	Gwarantowana moc akustyczna zgodnie z dyrektywą 2001 / 14 / WE		dB (A)	101	nd.	101
	10-8	Typ zaczepu holowniczego			Sworzeń		

(1) = Góra wideł. (2) = Bez kraty ochronnej ładunku. (3) = Siedzenie z pełną amortyzacją według SIP producenta. (4) = Z kratą ochronną ładunku dodać 32 mm. (5) = Pompa hydrauliczna o stałej objętości skokowej (CDP). (6) = Przy 1,6km/h. (7) = Przy 4,8km/h. (8) = Zmienna. (9) = LPAZ, mierzony według cyklów testowych oraz na podstawie wartości obciążenia zawartych w normie EN12053 *Specyfikacja dla wózka w oparciu o:*- wysokość podnoszenia masztu 3290mm(H2,0-2,5 A) / 3105mm (H3,0-3,5 A) 2-częściowy maszt LFL ze standardową karetką i widłami 1000 mm z systemem dźwigni ręcznych. W tym opcjonalny pakiet redukcji hałasu.

CERTYFIKAT: Wózki podnośnikowe Hyster spełniają wymogi projektowe i konstrukcyjne normy B56.1-1969, rozdział OSHA 1910.178(a)(2), oraz są zgodne z wymogami znowelizowanej normy B56.1 w zakresie czasu produkcji. Certyfikat zgodności ze stosowanymi normami ANSI znajduje się w wózku podnośnikowym. Parametry techniczne dotyczą wózka wyposażonego zgodnie z wyposażeniem standardowym, zdefiniowanym w niniejszej broszurze technicznej. Parametry techniczne są uzależnione od stanu pojazdu oraz jego wyposażenia, jak również od charakteru i warunków panujących w obszarze roboczym, właściwej obsługi technicznej i konserwacji wózka. Jeżeli parametry te są krytyczne dla pracy wózka, należy proponowane zastosowanie omówić z dystrybutorem.

SPECYFIKACJA SILNIKÓW WYSOKOPRĘŻNYCH / LPG H3.5A

INFORMACJE OGÓLNE	1-1	Producent			HYSTER		
	1-2	Oznaczenie modelu			H3,5A		
	1-2-1	Silnik			Yanmar 2,1l	Yanmar 3,3l	Yanmar 2,2l
	1-2-2	Zgodność CE / normy emisji			Stage V	Tier III	Tier III i Stage V
	1-2-3	Przekładnia			Elektroniczna przekładnia Powershift / Duramatch (1-biegowa)		
	1-2-4	Typ hamulca			Hamulce bębnowe		
	1-3	Napęd			Silnik wysokoprężny		LPG
	1-4	Typ obsługi			W pozycji siedzącej		
	1-5	Udźwig znamionowy/ładunek znamionowy	Q	t	3,5		
	1-6	Odległość do środka ładunku	c	mm	500		
	1-8	Odległość ładunku, odległość od osi kół do czoła wideł	x	mm	495		
	1-9	Rozstaw osi	y	mm	1 700		
CIĘŻAR	2-1	Masa użytkowa		kg	4 910		
	2-2	Nacisk na oś z ładunkiem z przodu		kg	7230 / 1180		
	2-3	Nacisk na oś bez ładunku z przodu		kg	1 683 / 3 227		
KOŁA	3-1	Opony			Superelastyczne		
	3-2	Wymiary opon, z przodu			28 X 9 - 15		
	3-3	Wymiary opon, z tyłu			6,5 X 10		
	3-5	Liczba kół, przednie/tylne (X = koło napędzane)			2x / 2		
	3-6	Rozstaw kół, przednia oś	b_{10}	mm	959		
	3-7	Rozstaw kół, z tyłu	b_{11}	mm	958		
WYMIARY	4-1	Nachylenie masztu / karetki wideł do przodu / do tyłu	α / β	(°)	6 / 6		
	4-2	Wysokość ze złożonym masztem	h_1	mm	2 692		
	4-3	Wysokość swobodnego podnoszenia (1)	h_2	mm	50		
	4-4	Wysokość podnoszenia (1)	h_3	mm	3 880		
	4-5	Wysokość z wysuniętym masztem (2)	h_4	mm	4 552		
	4-7	Wysokość osłony nad głową	h_6	mm	2 182		
	4-8	Wysokość fotela względem SIP/stanowiska (3)	h_7	mm	1 167		
	4-12	Wysokość zaczepu holowniczego	h_{10}	mm	462		
	4-19	Długość całkowita	l_1	mm	3 813		
	4-20	Długość do czoła wideł	l_2	mm	2 813		
	4-21	Szerokość całkowita (pojedyncze / szerokie / podwójne)	b_1	mm	1 186 / 1 353 / 1 545		
	4-22	Wymiary wideł DIN ISO 2331	gr./szer./dł.	mm	50 x 120 X 1000		
	4-23	Karetka wideł ISO 2328, klasa/typ A, B			III A		
	4-24	Szerokość karetki wideł (4)	b_3	mm	1 070		
	4-31	Prześwit pod masztem, z ładunkiem	m_1	mm	152		
	4-32	Prześwit pod ramą, środek rozstawu	m_2	mm	182		
	4-34-1	Szerokość korytarza dla palet 1000×1200 umieszczonych w poprzek	A_{st}	mm	4 144		
	4-34-2	Szerokość korytarza roboczego dla palet 800×1200 umieszczonych wzdłużnie	A_{st}	mm	4 344		
	4-35	Promień skrętu	W_a	mm	2 449		
	4-36	Wewnętrzny promień skrętu	b_{13}	mm	660		
	4-41	Praca w korytarzach przecinających się pod kątem 90° (paleta szer. = 1200 mm, dł. = 1000 mm)			2 149		
	4-42	Wysokość stopnia (od podłoża do stopnia nadwozia)		mm	462		
	4-43	Wysokość stopnia (pomiędzy stopniami pośrednimi, pomiędzy stopniem nadwozia a podłogą)		mm	250		
PARAMETRY ROBOCZE	5-1	Prędkość jazdy, z ładunkiem/bez ładunku		km/h	18,4 / 18,6		
	5-1-1	Prędkość jazdy, z ładunkiem/bez ładunku, wstecz		km/h	18,7 / 18,9		
	5-2	Prędkość podnoszenia, z ładunkiem/bez ładunku (5)		m/sek.	0,56 / 0,61	0,50/ 0,57	0,56 / 0,61
	5-3	Prędkość opuszczania, z ładunkiem/bez ładunku		m/sek.	0,58 / 0,53	0,58 / 0,53	0,58 / 0,50
	5-5	Siła uciągu, z ładunkiem (6)		N	19 021	19 728	16 626
	5-7	Zdolność pokonywania wzniesień, z ładunkiem/bez ładunku (7)		%	24 / 20	25 / 20	21 / 20
	5-9	Czas przyśpieszania z ładunkiem/bez ładunku (do 15 m)		s	5,5 / 4,8	5,42 / 4,59	5,3 / 4,6
	5-10	Hamulce robocze			Hydrauliczne		
SILNIK SPALINOWY	7-1	Producent / typ silnika			Yanmar / 4TNV86CHT	Yanmar 4TNE98	Yanmar / 4TN88G/GN
	7-2	Moc silnika według ISO 1585		kW	44	42,4	42
	7-3	Znamionowa prędkość obrotowa		min-1	2 500	2 300	2 500
	7-3-1	Moment obrotowy przy 1 / min		(N-m/min)	202 / 1675	190 / 1700	174 / 1690
	7-4	Liczba cylindrów/pojemność skokowa		(-) / (cm^3)	4 / 2091	4 / 3319	4 / 2190
	7-5	Zużycie paliwa wg cyklu VDI 2198 (CDP/VDP)		l/h lub kg/h	3,5 / 3,2	4,80 / 4,34	3,5 / 3,2
	7-5-1	Zużycie paliwa wg cyklu VDI EN16796 (CDP/VDP)		l/h lub kg/h	2,9 / 2,6	4,03 / 3,87	3,1 / 2,8
	7-6	Wydajność obrotowa (Moc / ECO)		(1 / h)	89 / 81	nd.	95 / 84
DANE DODATKOWE	8-1	Typ jednostki napędowej			Automatyczne		
	10-1	Ciśnienie robocze osprzętu		bar	180		
	10-2	Wydatek oleju dla osprzętu (8)		l/min	60		
	10-3	Pojemność zbiornika oleju hydraulicznego		l	34,2	40,6	40,6
	10-4	Pojemność zbiornika paliwa		l	39,9	39,9	-
	10-7	Poziom ciśnienia akustycznego przy fotelu kierowcy (9)		dB (A)	79	82	77
	10-7-1	Gwarantowana moc akustyczna zgodnie z dyrektywą 2001 / 14 / WE		dB (A)	101	nd.	101
	10-8	Typ zaczepu holowniczego			Sworzeń		

(1) = Góra wideł. (2) = Bez kraty ochronnej ładunku. (3) = Siedzenie z pełną amortyzacją według SIP producenta. (4) = Z kratą ochronną ładunku dodać 32 mm. (5) = Pompa hydrauliczna o stałej objętości skokowej (CDP). (6) = Przy 1,6km/h. (7) = Przy 4,8km/h. (8) = Zmienna. (9) = LPAZ, mierzony według cyklów testowych oraz na podstawie wartości obciążenia zawartych w normie EN12053 *Specyfikacja dla wózka w oparciu o:*- wysokość podnoszenia masztu 3290mm(H2,0-2,5 A) / 3105mm (H3,0-3,5 A) 2-częściowy maszt LFL ze standardową karetką i widłami 1000 mm z systemem dźwigni ręcznych. W tym opcjonalny pakiet redukcji hałasu.

CERTYFIKAT: Wózki podnośnikowe Hyster spełniają wymogi projektowe i konstrukcyjne normy B56.1-1969, rozdział OSHA 1910.178(a)(2), oraz są zgodne z wymogami znowelizowanej normy B56.1 w zakresie czasu produkcji. Certyfikat zgodności ze stosowanymi normami ANSI znajduje się w wózku podnośnikowym. Parametry techniczne dotyczą wózka wyposażonego zgodnie z wyposażeniem standardowym, zdefiniowanym w niniejszej broszurze technicznej. Parametry techniczne są uzależnione od stanu pojazdu oraz jego wyposażenia, jak również od charakteru i warunków panujących w obszarze roboczym, właściwej obsługi technicznej i konserwacji wózka. Jeżeli parametry te są krytyczne dla pracy wózka, należy proponowane zastosowanie omówić z dystrybutorem.

UDŹWIG ZNAMIONOWY H2,0A PRZY ŚRODKU CIĘŻKOŚCI 500MM

	Maksymalna wysokość podnoszenia wideł (mm)	Wysokość w pozycji opuszczonej (mm)	Wysokość w pozycji wysuniętej bez kraty ochronnej ładunku (mm)	Wysokość w pozycji wysuniętej z 1220 kraty ochronnej ładunku (mm)	Wolny skok Wysokość bez kraty ochronnej ładunku (mm)	Przechył do tyłu (°)	Udźwig (kg) przy środku ciężkości 500 mm			
							Pneumatycznie profilowane opony pełne		Pneumatycznie opony radialne	
							Bez przesuwu bocznego (kg)	Z przesuwem bocznym i pozycjonerem wideł (kg)	Bez przesuwu bocznego (kg)	Z przesuwem bocznym + pozycjoner wideł (kg)
2-STOPNIOWY OGRANICZONY WOLNY SKOK	2 960	2 020	3 570	4 180	50	6	2 000	2 000	2 000	2 000
	3 260	2 170	3 870	4 480	50	6	2 000	2 000	2 000	2 000
	3 560	2 320	4 170	4 780	50	6	2 000	2 000	2 000	2 000
	3 900	2 570	4 510	5 120	50	6	2 000	2 000	2 000	2 000
	4 200	2 720	4 810	5 420	50	6	2 000	2 000	2 000	2 000
	4 500	2 870	5 110	5 720	50	6	1 980	1 980	1 980	1 980
	4 800	3 020	5 410	6 020	50	6	1 920	1 910	1 920	1 910
	5 000	3 220	5 610	6 220	50	6	1 880	1 860	1 880	1 860
	5 500	3 470	6 110	6 720	50	6	1 770	1 750	1 650	1 640
2-CZĘŚCIOWY O PEŁNYM WOLNYM SKOKU	2 990	2 020	3 597	4 210	1 373	6	2 000	2 000	2 000	2 000
	3 340	2 170	3 947	4 560	1 523	6	2 000	2 000	2 000	2 000
	3 440	2 220	4 047	4 660	1 573	6	2 000	2 000	2 000	2 000
	3 540	2 270	4 147	4 760	1 623	6	2 000	2 000	2 000	2 000
	3 740	2 370	4 347	4 960	1 723	6	2 000	2 000	2 000	2 000
	4 060	2 570	4 667	5 280	1 923	6	2 000	2 000	2 000	2 000
	4 560	2 820	5 167	5 780	2 173	6	1 960	1 960	1 960	1 960
	4 960	3 020	5 567	6 180	2 373	6	1 880	1 870	1 880	1 870
	5 560	3 370	6 167	6 780	2 723	6	1 750	1730	1 740~	1 720~
3-STOPNIOWY O PEŁNYM WOLNYM SKOKU	4 100	2 020	4 699	5 320	1 381	6	2 000	1 970	2 000	1 970
	4 400	2 020	4 999	5 620	1 381	6	2 000	1 970	2 000	1 970
	4 650	2 070	5 249	5 870	1 431	6	1 950	1 920	1 860	1 840
	4 950	2 170	5 549	6 170	1 531	6	1 890	1 860	1 890~	1 850~
	5 250	2 320	5 849	6 470	1 681	6	1 830	1 810	1 790~	1 780~
	6 150	2 670	6 749	7 370	2 031	6	1 620~	1 560~	1 350~	1 330~
	6 450	2 820	7 049	7 670	2 181	6	1 540~	1 480~	1 220~	1 210~
	6 900	3 020	7 497	7 815	2 540	6	1 210	1 190	840	810

~ Specyfikacja szerokiego rozstawu kół

UDŹWIG ZNAMIONOWY H2,0A PRZY ŚRODKU CIĘŻKOŚCI 600MM

	Maksymalna wysokość podnoszenia wideł (mm)	Wysokość w pozycji opuszczonej (mm)	Wysokość w pozycji wysuniętej bez kraty ochronnej ładunku (mm)	Wysokość w pozycji wysuniętej z 1220 kraty ochronnej ładunku (mm)	Wolny skok Wysokość bez kraty ochronnej ładunku (mm)	Przechył do tyłu (°)	Udźwig (kg) przy środku ciężkości 600 mm			
							Pneumatycznie profilowane opony pełne		Pneumatycznie opony radialne	
							Bez przesuwu bocznego (kg)	Z przesuwem bocznym + pozycjoner wideł (kg)	Bez przesuwu bocznego (kg)	Z przesuwem bocznym + pozycjoner wideł (kg)
2-STOPNIOWY OGRANICZONY WOLNY SKOK	2 960	2 020	3 570	4 180	50	6	1 910	1 850	1 910	1 850
	3 260	2 170	3 870	4 480	50	6	1 900	1 840	1 900	1 840
	3 560	2 320	4 170	4 780	50	6	1 900	1 840	1 900	1 840
	3 900	2 570	4 510	5 120	50	6	1 890	1 830	1 890	1 830
	4 200	2 720	4 810	5 420	50	6	1 880	1820	1 880	1 820
	4 500	2 870	5 110	5 720	50	6	1 860	1 800	1 860	1 800
	4 800	3 020	5 410	6 020	50	6	1 800	1 740	1 800	1 740
	5 000	3 220	5 610	6 220	50	6	1 750	1 690	1 750	1 690
	5 500	3 470	6 110	6 720	50	6	1 640	1 590	1 640	1 580
2-CZĘŚCIOWY O PEŁNYM WOLNYM SKOKU	2 990	2 020	3 597	4 210	1 373	6	1 910	1 850	1 910	1 850
	3 340	2 170	3 947	4 560	1 523	6	1 900	1 840	1 900	1 840
	3 440	2 220	4 047	4 660	1 573	6	1 900	1 840	1 900	1 840
	3 540	2 270	4 147	4 760	1 623	6	1 900	1 840	1 900	1 840
	3 740	2 370	4 347	4 960	1 723	6	1 890	1 830	1 890	1 830
	4 060	2 570	4 667	5 280	1 923	6	1 890	1 820	1 890	1 820
	4 560	2 820	5 167	5 780	2 173	6	1 840	1 780	1 840	1 780
	4 960	3 020	5 567	6 180	2 373	6	1 760	1 700	1 760	1 700
	5 560	3 370	6 167	6 780	2 723	6	1 620	1570	1 620~	1 560~
3-STOPNIOWY O PEŁNYM WOLNYM SKOKU	4 100	2 020	4 699	5 320	1 381	6	1 850	1 790	1 850	1 790
	4 400	2 020	4 999	5 620	1 381	6	1 850	1 790	1 850	1 790
	4 650	2 070	5 249	5 870	1 431	6	1 810	1 750	1 810	1 750
	4 950	2 170	5 549	6 170	1 531	6	1 750	1 690	1 750~	1 690~
	5 250	2 320	5 849	6 470	1 681	6	1 700	1 640	1 680~	1 620~
	6 150	2 670	6 749	7 370	2 031	6	1 480	1 430	1 370~	1 350~
	6 450	2 820	7 049	7 670	2 181	6	1 400	1 360	1 240~	1 220~
	6 900	3 020	7 497	7 815	2 540	6	1 270	1 230	1 070~	1 040~

~ Specyfikacja szerokiego rozstawu kół

UDŹWIG ZNAMIONOWY H2,5A PRZY ŚRODKU CIĘŻKOŚCI 500MM

	Maksymalna wysokość podnoszenia wideł (mm)	Wysokość w pozycji opuszczonej (mm)	Wysokość w pozycji wysuniętej bez kraty ochronnej ładunku (mm)	Wysokość w pozycji wysuniętej z 1220 kraty ochronnej ładunku (mm)	Wolny skok Wysokość bez kraty ochronnej ładunku (mm)	Przechył do tyłu (°)	Udźwig (kg) przy środku ciężkości 500 mm			
							Pneumatycznie profilowane opony pełne		Pneumatycznie opony radialne	
							Bez przesuwu bocznego (kg)	Z przesuwem bocznym i pozycjonerem wideł (kg)	Bez przesuwu bocznego (kg)	Z przesuwem bocznym + pozycjoner wideł (kg)
2-STOPNIOWY OGRANICZONY WOLNY SKOK	2 960	2 020	3 570	4 180	50	6	2 500	2 500	2 500	2 500
	3 260	2 170	3 870	4 480	50	6	2 500	2 500	2 500	2 500
	3 560	2 320	4 170	4 780	50	6	2 500	2 450	2 450	2 450
	3 900	2 570	4 510	5 120	50	6	2 500	2 440	2 440	2 440
	4 200	2 720	4 810	5 420	50	6	2 500	2 430	2 430	2 430
	4 500	2 870	5 110	5 720	50	6	2 470	2 410	2 410	2 410
	4 800	3 020	5 410	6 020	50	6	2 410	2 340	2 340	2 330~
	5 000	3 220	5 610	6 220	50	6	2 360	2 280	2 280	2 280~
	5 500	3 470	6 110	6 720	50	6	2 240	2 160	2 160	2 150~
2-CZĘŚCIOWY O PEŁNYM WOLNYM SKOKU	2 990	2 020	3 597	4 210	1 373	6	2 500	2 460	2 460	2 460
	3 340	2 170	3 947	4 560	1 523	6	2 500	2 460	2 460	2 460
	3 440	2 220	4 047	4 660	1 573	6	2 500	2 450	2 450	2 450
	3 540	2 270	4 147	4 760	1 623	6	2 500	2 450	2 450	2 450
	3 740	2 370	4 347	4 960	1 723	6	2 500	2 450	2 450	2 450
	4 060	2 570	4 667	5 280	1 923	6	2 500	2 440	2 440	2 440
	4 560	2 820	5 167	5 780	2 173	6	2 460	2 390	2 390	2 380
	4 960	3 020	5 567	6 180	2 373	6	2 370	2 290	2 290	2 290~
	5 560	3 370	6 167	6 780	2 723	6	2 220	2 140	2 140	2 130~
3-STOPNIOWY O PEŁNYM WOLNYM SKOKU	4 000	2 020	4 599	5 220	1 381	6	2 500	2 500	2 500	2 500
	4 100	2 020	4 699	5 320	1 381	6	2 500	2 430	2 430	2 410
	4 300	2 020	4 899	5 520	1 381	6	2 500	2 430	2 430	2 275
	4 650	2 070	5 249	5 870	1 431	6	2 440	2 380	2 380	1 950
	4 950	2 170	5 549	6 170	1 531	6	2 380	2 310	2 310	2 100~
	5 100	2 270	5 699	6 320	1 631	6	2 350	2 260	2 260	1 990~
	5 550	2 420	6 149	6 770	1 781	6	2 230~	2 150~	2 150~	1 700~
	5 700	2 520	6 299	6 920	1 881	6	2 190~	2 110~	2 110~	1 600~
	6 150	2 670	6 749	7 370	2 031	6	2 060~	1 990~	1 990~	1 350~
	6 450	2 820	7 049	7 670	2 181	6	1 880~	1 870~	1 870~	1 200~
	6 900	3 020	7 499	8 120	2 381	6	1 610~	1 560~	1 560~	990~

~ Specyfikacja szerokiego rozstawu kół

UDŹWIG ZNAMIONOWY H2,5A PRZY ŚRODKU CIĘŻKOŚCI 600MM

	Maksymalna wysokość podnoszenia wideł (mm)	Wysokość w pozycji opuszczonej (mm)	Wysokość w pozycji wysuniętej bez kraty ochronnej ładunku (mm)	Wysokość w pozycji wysuniętej z 1220 kraty ochronnej ładunku (mm)	Wolny skok Wysokość bez kraty ochronnej ładunku (mm)	Przechył do tyłu (°)	Udźwig (kg) przy środku ciężkości 600 mm			
							Pneumatycznie profilowane opony pełne		Pneumatycznie opony radialne	
							Bez przesuwu bocznego (kg)	Z przesuwem bocznym i pozycjonerem wideł (kg)	Bez przesuwu bocznego (kg)	Z przesuwem bocznym + pozycjoner wideł (kg)
2-STOPNIOWY OGRANICZONY WOLNY SKOK	2 960	2 020	3 570	4 180	50	6	2 310	2 240	2 310	2 240
	3 260	2 170	3 870	4 480	50	6	2 360	2 290	2 360	2 290
	3 560	2 320	4 170	4 780	50	6	2 300	2 230	2 300	2 230
	3 900	2 570	4 510	5 120	50	6	2 290	2 220	2 290	2 220
	4 200	2 720	4 810	5 420	50	6	2 280	2 210	2 280	2 210
	4 500	2 870	5 110	5 720	50	6	2 260	2 190	2 260	2 190
	4 800	3 020	5 410	6 020	50	6	2 190	2 120	2 190~	2 120~
	5 000	3 220	5 610	6 220	50	6	2 140	2 070	2 140~	2 070~
	5 500	3 470	6 110	6 720	50	6	2 030	1 960	2 020~	1 960~
2-CZĘŚCIOWY O PEŁNYM WOLNYM SKOKU	2 990	2 020	3 597	4 210	1 373	6	2 310	2 240	2 310	2 240
	3 340	2 170	3 947	4 560	1 523	6	2 300	2 230	2 300	2 230
	3 440	2 220	4 047	4 660	1 573	6	2 300	2 230	2 300	2 230
	3 540	2 270	4 147	4 760	1 623	6	2 300	2 230	2 300	2 230
	3 740	2 370	4 347	4 960	1 723	6	2 290	2 220	2 290	2 220
	4 060	2 570	4 667	5 280	1 923	6	2 290	2 210	2 290	2 210
	4 560	2 820	5 167	5 780	2 173	6	2 240	2 170	2 240	2 170
	4 960	3 020	5 567	6 180	2 373	6	2 150	2 080	2 150~	2 080~
	5 560	3 370	6 167	6 780	2 723	6	2 010	1 940	2 000~	1 940~
3-STOPNIOWY O PEŁNYM WOLNYM SKOKU	4 000	2 020	4 599	5 220	1 381	6	2 280	2 210	2 280	2 210
	4 100	2 020	4 699	5 320	1 381	6	2 280	2 210	2 280	2 210
	4 300	2 020	4 899	5 520	1 381	6	2 280	2 210	2 215	2 175
	4 650	2 070	5 249	5 870	1 431	6	2 230	2 160	2 230~	2 160~
	4 950	2 170	5 549	6 170	1 531	6	2 170	2 100	2 120~	2 090~
	5 100	2 270	5 699	6 320	1 631	6	2 130	2 065	2 030~	2 020~
	5 550	2 420	6 149	6 770	1 781	6	2 020~	1 950	1 730~	1 720~
	5 700	2 520	6 299	6 920	1 881	6	1 980~	1 920	1 650~	1 630
	6 150	2 670	6 749	7 370	2 031	6	1 860	1 800~	1 390~	1 370~
	6 450	2 820	7 049	7 670	2 181	6	1 780~	1 720~	1 250~	1 220~
	6 900	3 020	7 499	8 120	2 381	6	1 610~	1 560~	1 040~	1 010~

~ Specyfikacja szerokiego rozstawu kół

UDŹWIG ZNAMIONOWY H2,5A6 PRZY ŚRODKU CIĘŻKOŚCI 500MM

	Maksymalna wysokość podnoszenia wideł (mm)	Wysokość w pozycji opuszczonej (mm)	Wysokość w pozycji wysuniętej bez kraty ochronnej ładunku (mm)	Wysokość w pozycji wysuniętej z 1220 kraty ochronnej ładunku (mm)	Wolny skok Wysokość bez kraty ochronnej ładunku (mm)	Przechył do tyłu (°)	Udźwig (kg) przy środku ciężkości 500 mm			
							Pneumatycznie profilowane opony pełne		Pneumatycznie opony radialne	
							Bez przesuwu bocznego (kg)	Z przesuwem bocznym i pozycjonerem wideł (kg)	Bez przesuwu bocznego (kg)	Z przesuwem bocznym + pozycjoner wideł (kg)
2-STOPNIOWY OGRANICZONY WOLNY SKOK	2 960	2 042	3 570	4 180	50	6	2 700	2 700	2 700	2 700
	3 260	2 192	3 870	4 480	50	6	2 700	2 700	2 700	2 700
	3 560	2 342	4 170	4 780	50	6	2 700	2 700	2 700	2 700
	3 900	2 592	4 510	5 120	50	6	2 700	2 690	2 700	2 690
	4 200	2 742	4 810	5 420	50	6	2 700	2 680	2 700	2 680
	4 500	2 892	5 110	5 720	50	6	2 680	2 660	2 670	2 660
	4 800	3 042	5 410	6 020	50	6	2 610	2 590	2 560	2 560
	5 000	3 242	5 610	6 220	50	6	2 570	2 540	2 420	2 420
	5 500	3 492	6 110	6 720	50	6	2 450	2 410	2 440~	2 430~
2-CZĘŚCIOWY O PEŁNYM WOLNYM SKOKU	2 990	2 042	3 597	4 210	1 395	6	2 700	2 700	2 700	2 700
	3 340	2 192	3 497	4 560	1 545	6	2 700	2 700	2 700	2 700
	3 440	2 242	4 047	4 660	1 595	6	2 700	2 700	2 700	2 700
	3 540	2 292	4 147	4 760	1 645	6	2 700	2 700	2 700	2 700
	3 740	2 392	4 347	4 960	1 745	6	2 700	2 700	2 700	2 700
	4 060	2 592	4 667	5 280	1 945	6	2 700	2 690	2 700	2 690
	4 560	2 842	5 167	5 780	2 195	6	2 660	2 640	2 650	2 640
	4 960	3 042	5 567	6 180	2 395	6	2 570	2 540	2 570~	2 570~
	5 560	3 392	6 167	6 780	2 745	6	2 430	2 640	2 420~	2 420~
3-STOPNIOWY O PEŁNYM WOLNYM SKOKU	4 000	2 042	4 599	5 220	1 403	6	2 700	2 680	2 700	2 700
	4 100	2 042	4 699	5 320	1 403	6	2 700	2 680	2 700	2 680
	4 300	2 042	4 899	5 520	1 403	6	2 700	2 680	2 590	2 590
	4 650	2 092	5 249	5 870	1 453	6	2 640	2 640	2 640~	2 640~
	4 950	2 192	5 549	6 170	1 553	6	2 550	2 560	2 580~	2 580~
	5 100	2 292	5 699	6 320	1 653	6	2 580~	2 550~	2 540~	2 540~
	5 550	2 442	6 149	6 770	1 803	6	2 440~	2 440~	2 250~	2 250~
	5 700	2 542	6 299	6 920	1 903	6	2 400~	2 400~	2 150~	2 140~
	6 150	2 692	6 749	7 370	2 053	6	2 190~	2 140~	1 870~	1 850~
	6 450	2 842	7 049	7 670	2 203	6	1 940~	1 890~	1 690~	1 670~
	6 900	3 042	7 499	8 120	2 403	6	1 610~	1 560~	1 440~	1 420~

~ Specyfikacja szerokiego rozstawu kół

UDŹWIG ZNAMIONOWY H2,5A6 PRZY ŚRODKU CIĘŻKOŚCI 600MM

	Maksymalna wysokość podnoszenia wideł (mm)	Wysokość w pozycji opuszczonej (mm)	Wysokość w pozycji wysuniętej bez kraty ochronnej ładunku (mm)	Wysokość w pozycji wysuniętej z 1220 kraty ochronnej ładunku (mm)	Wolny skok Wysokość bez kraty ochronnej ładunku (mm)	Przechył do tyłu (°)	Udźwig (kg) przy środku ciężkości 600 mm			
							Pneumatycznie profilowane opony pełne		Pneumatycznie opony radialne	
							Bez przesuwu bocznego (kg)	Z przesuwem bocznym i pozycjonerem wideł (kg)	Bez przesuwu bocznego (kg)	Z przesuwem bocznym + pozycjoner wideł (kg)
2-STOPNIOWY OGRANICZONY WOLNY SKOK	2 960	2 042	3 570	4 180	50	6	2 530	2 530	2 530	2 530
	3 260	2 192	3 870	4 480	50	6	2 530	2 530	2 530	2 530
	3 560	2 342	4 170	4 780	50	6	2 530	2 530	2 530	2 530
	3 900	2 592	4 510	5 120	50	6	2 530	2 530	2 530	2 530
	4 200	2 742	4 810	5 420	50	6	2 530	2 530	2 530	2 530
	4 500	2 892	5 110	5 720	50	6	2 530	2 530	2 530	2 530
	4 800	3 042	5 410	6 020	50	6	2 530	2 530	2 530	2 530
	5 000	3 242	5 610	6 220	50	6	2 530	2 530	2 430	2 420
	5 500	3 492	6 110	6 720	50	6	2 450	2 430	2 440~	2 410~
2-CZĘŚCIOWY O PEŁNYM WOLNYM SKOKU	2 990	2 042	3 597	4 210	1 395	6	2 530	2 530	2 530	2 530
	3 340	2 192	3 497	4 560	1 545	6	2 530	2 530	2 530	2 530
	3 440	2 242	4 047	4 660	1 595	6	2 530	2 530	2 530	2 530
	3 540	2 292	4 147	4 760	1 645	6	2 530	2 530	2 530	2 530
	3 740	2 392	4 347	4 960	1 745	6	2 530	2 530	2 530	2 530
	4 060	2 592	4 667	5 280	1 945	6	2 530	2 530	2 530	2 530
	4 560	2 842	5 167	5 780	2 195	6	2 530	2 530	2 530	2 530
	4 960	3 042	5 567	6 180	2 395	6	2 530	2 530	2 520	2 520
	5 560	3 392	6 167	6 780	2 745	6	2 430	2 390	2 420~	2 380~
3-STOPNIOWY O PEŁNYM WOLNYM SKOKU	4 000	2 042	4 599	5 220	1 403	6	2 530	2 530	2 530	2 530
	4 100	2 042	4 699	5 320	1 403	6	2 530	2 530	2 530	2 530
	4 300	2 042	4 899	5 520	1 403	6	2 530	2 530	2 530	2 530
	4 650	2 092	5 249	5 870	1 453	6	2 530	2 530	2 530~	2 530~
	4 950	2 192	5 549	6 170	1 553	6	2 530	2 530	2 530~	2 530~
	5 100	2 292	5 699	6 320	1 653	6	2 450	2 450	2 530~	2 510~
	5 550	2 442	6 149	6 770	1 803	6	2 440~	2 400~	2 280~	2 270~
	5 700	2 542	6 299	6 920	1 903	6	2 400~	2 360~	2 180~	2 170-~
	6 150	2 692	6 749	7 370	2 053	6	2 190~	2 140~	1 900~	1 880~
	6 450	2 842	7 049	7 670	2 203	6	1 940~	1 890~	1 720~	1 700~
	6 900	3 042	7 499	8 120	2 403	6	1 610~	1 560~	1 470~	1 450~

~ Specyfikacja szerokiego rozstawu kół

INFORMACJE O MASZTACH I UDŹWIGACH

UDŹWIG ZNAMIONOWY H3,0A PRZY ŚRODKU CIĘŻKOŚCI 500MM

	Maksymalna wysokość podnoszenia wideł (mm)	Wysokość w pozycji opuszczonej (mm)	Wysokość w pozycji wysuniętej bez kraty ochronnej ładunku (mm)	Wysokość w pozycji wysuniętej z 1220 kraty ochronnej ładunku (mm)	Wolny skok Wysokość bez kraty ochronnej ładunku (mm)	Przechył do tyłu (°)	Udźwig (kg) przy środku ciężkości 500 mm			
							Pneumatycznie profilowane opony pełne		Pneumatycznie opony radialne	
							Bez przesuwu bocznego (kg)	Z przesuwem bocznym i pozycjonerem wideł (kg)	Bez przesuwu bocznego (kg)	Z przesuwem bocznym + pozycjoner wideł (kg)
2-STOPNIOWY OGRANICZONY WOLNY SKOK	2 980	2 142	3 662	4 198	50	6	3 000	2 920	3 000	2 920
	3 280	2 292	3 962	4 498	50	6	3 000	2 920	3 000	2 920
	3 380	2 342	4 062	4 598	50	6	3 000	2 910	3 000	2 910
	3 580	2 442	4 262	4 798	50	6	3 000	2 910	3 000	2 910
	3 880	2 692	4 562	5 098	50	6	3 000	2 900	3 000	2 900
	4 180	2 842	4 862	5 398	50	6	3 000	2 890	3 000	2 890
	4 480	2 992	5 162	5 698	50	6	2 930	2 830	2 920	2 820
	4 780	3 242	5 462	5 998	50	6	2 870	2 750	2 670	2 670
	5 480	3 592	6 162	6 698	50	6	2 690	2 580	2 690~	2 570~
2-CZĘŚCIOWY O PEŁNYM WOLNYM SKOKU	5 880	3 892	6 562	7 098	50	6	2 570~	2 460~	2 570~	2 450~
	3 000	2 092	3 684	4 224	1 362	6	3 000	2 940	3 000	2 940
	3 200	2 192	3 884	4 424	1 462	6	3 000	2 940	3 000	2 940
	3 500	2 342	4 184	4 724	1 612	6	3 000	2 930	3 000	2 930
	3 700	2 442	4 384	4 924	1 712	6	3 000	2 930	3 000	2 930
	4 000	2 642	4 684	5 224	1 912	6	3 000	2 920	3 000	2 920
	4 500	2 892	5 184	5 724	2 162	6	2 930	2 840	2 930	2 840
	5 000	3 192	5 684	6 224	2 462	6	2 820	2 720	2 820~	2 720~
	5 400	3 392	6 084	6 624	2 662	6	2 720	2 620	2 720~	2 610~
3-STOPNIOWY O PEŁNYM WOLNYM SKOKU	4 020	2 042	4 690	5 238	1 320	6	3 000	2 900	3 000	2 900
	4 320	2 092	4 990	5 538	1 370	6	2 970	2 870	2 960~	2 870~
	4 620	2 192	5 290	5 838	1 470	6	2 900	2 800	2 900~	2 800~
	4 920	2 342	5 590	6 138	1 620	6	2 740	2 730	2 830~	2 730~
	5 520	2 592	6 190	6 738	1 870	6	2 670~	2 580~	2 390~	2 380~
	6 120	2 842	6 790	7 338	2 120	6	2 390~	2 380~	1 950~	1 930~
	6 570	3 042	7 240	7 788	2 320	6	2 050~	2 050~	1 650~	1 630~
	7 020	3 192	7 690	8 238	2 470	6	1 750~	1 740~	1 380~	1 370~

~ Specyfikacja szerokiego rozstawu kół

UDŹWIG ZNAMIONOWY H3,0A PRZY ŚRODKU CIĘŻKOŚCI 600MM

	Maksymalna wysokość podnoszenia wideł (mm)	Wysokość w pozycji opuszczonej (mm)	Wysokość w pozycji wysuniętej bez kraty ochronnej ładunku (mm)	Wysokość w pozycji wysuniętej z 1220 kraty ochronnej ładunku (mm)	Wolny skok Wysokość bez kraty ochronnej ładunku (mm)	Przechył do tyłu (°)	Udźwig (kg) przy środku ciężkości 600 mm			
							Pneumatycznie profilowane opony pełne		Pneumatycznie opony radialne	
							Bez przesuwu bocznego (kg)	Z przesuwem bocznym i pozycjonerem wideł (kg)	Bez przesuwu bocznego (kg)	Z przesuwem bocznym + pozycjoner wideł (kg)
2-STOPNIOWY OGRANICZONY WOLNY SKOK	2 980	2 142	3 662	4 198	50	6	2 770	2 660	2 770	2 660
	3 280	2 292	3 962	4 498	50	6	2 770	2 660	2 770	2 660
	3 380	2 342	4 062	4 598	50	6	2 770	2 650	2 770	2 660
	3 580	2 442	4 262	4 798	50	6	2 760	2 650	2 760	2 650
	3 880	2 692	4 562	5 098	50	6	2 750	2 640	2 750	2 640
	4 180	2 842	4 862	5 398	50	6	2 740	2 630	2 740	2 630
	4 480	2 992	5 162	5 698	50	6	2 680	2 570	2 680	2 570
	4 780	3 242	5 462	5 998	50	6	2 610	2 510	2 610	2 500
	5 480	3 592	6 162	6 698	50	6	2 450	2 350	2 440~	2 340~
2-CZĘŚCIOWY O PEŁNYM WOLNYM SKOKU	5 880	3 892	6 562	7 098	50	6	2 340	2 240	2 330~	2 240~
	3 000	2 092	3 684	4 224	1 362	6	2 770	2 680	2 770	2 680
	3 200	2 192	3 884	4 424	1 462	6	2 770	2 670	2 770	2 670
	3 500	2 342	4 184	4 724	1 612	6	2 760	2 670	2 760	2 670
	3 700	2 442	4 384	4 924	1 712	6	2 760	2 660	2 760	2 660
	4 000	2 642	4 684	5 224	1 912	6	2 750	2 660	2 750	2 660
	4 500	2 892	5 184	5 724	2 162	6	2 680	2 590	2 680	2 590
	5 000	3 192	5 684	6 224	2 462	6	2 570	2 720	2 570~	2 470
	5 400	3 392	6 084	6 624	2 662	6	2 470	2 390	2 470~	2 380~
3-STOPNIOWY O PEŁNYM WOLNYM SKOKU	4 020	2 042	4 690	5 238	1 320	6	2 740	2 640	2 740	2 640
	4 320	2 092	4 990	5 538	1 370	6	2 710	2 620	2 650	2 610
	4 620	2 192	5 290	5 838	1 470	6	2 640	2 550	2 640~	2 550~
	4 920	2 342	5 590	6 138	1 620	6	2 580	2 490	2 570~	2 480~
	5 520	2 592	6 190	6 738	1 870	6	2 430~	2 350~	2 410~	2 340~
	6 120	2 842	6 790	7 338	2 120	6	2 270~	2 190~	1 980~	1 960~
	6 570	3 042	7 240	7 788	2 320	6	2 100~	2 070~	1 690~	1 660~
	7 020	3 192	7 690	8 238	2 470	6	1 800~	1 790~	1 420~	1 400~

~ Specyfikacja szerokiego rozstawu kół

INFORMACJE O MASZTACH I UDŹWIGACH

UDŹWIG ZNAMIONOWY H3,5A PRZY ŚRODKU CIĘŻKOŚCI 500MM

	Maksymalna wysokość podnoszenia wideł (mm)	Wysokość w pozycji opuszczonej (mm)	Wysokość w pozycji wysuniętej bez kraty ochronnej ładunku (mm)	Wysokość w pozycji wysuniętej z 1220 kraty ochronnej ładunku (mm)	Wolny skok Wysokość bez kraty ochronnej ładunku (mm)	Przechył do tyłu (°)	Udźwig (kg) przy środku ciężkości 500 mm			
							Pneumatycznie profilowane opony pełne		Pneumatycznie opony radialne	
							Bez przesuwu bocznego (kg)	Z przesuwem bocznym i pozycjonerem wideł (kg)	Bez przesuwu bocznego (kg)	Z przesuwem bocznym + pozycjoner wideł (kg)
2-STOPNIOWY OGRANICZONY WOLNY SKOK	2 980	2 142	3 662	4 198	50	6	3 500	3 460	3 500	3 460
	3 280	2 292	3 962	4 498	50	6	3 500	3 460	3 500	3 460
	3 380	2 342	4 062	4 598	50	6	3 500	3 450	3 500	3 450
	3 580	2 442	4 262	4 798	50	6	3 500	3 450	3 500	3 450
	3 880	2 692	4 562	5 098	50	6	3 500	3 440	3 500	3 440
	4 180	2 842	4 862	5 398	50	6	3 500	3430	3 500	3430
	4 480	2 992	5 162	5 698	50	6	3 430	3 300	3 430~	3 300~
	4 780	3 242	5 462	5 998	50	6	3 360	3 220	3 360~	3 220~
	5 480	3 592	6 162	6 698	50	6	3 170~	3 040~	3 160~	3 030~
	5 880	3 892	6 562	7 098	50	6	3 040~	2 920~	2 760~	2 770~
2-CZĘŚCIOWY O PEŁNYM WOLNYM SKOKU	3 000	2 092	3 684	4 224	1 362	6	3 500	3 420	3 500	3 420
	3 200	2 192	3 884	4 424	1 462	6	3 500	3 420	3 500	3 420
	3 500	2 342	4 184	4 724	1 612	6	3 500	3 410	3 500	3 410
	3 700	2 442	4 384	4 924	1 712	6	3 500	3 410	3 500	3 410
	4 000	2 642	4 684	5 224	1 912	6	3 500	3 400	3 500	3 400
	4 500	2 892	5 184	5 724	2 162	6	3 430	3 320	3 430~	3 320~
	5 000	3 192	5 684	6 224	2 462	6	3 310	3 190	3 310~	3 190~
	5 400	3 392	6 084	6 624	2 662	6	3 200~	3 080~	3 190~	3 080~
3-STOPNIOWY O PEŁNYM WOLNYM SKOKU	4 020	2 042	4 690	5 238	1 320	6	3 500	3 390	3 500~	3 390~
	4 320	2 092	4 990	5 538	1 370	6	3 460	3 360	3 460~	3 360~
	4 620	2 192	5 290	5 838	1 470	6	3 400~	3 290~	3 390~	3 290~
	4 920	2 342	5 590	6 138	1 620	6	3 330~	3 210~	3 050~	3 060~
	5 520	2 592	6 190	6 738	1 870	6	3 070~	3 050~	2 460~	2 450~
	6 120	2 842	6 790	7 338	2 120	6	2 480~	2 480~	1 950~	1 930~
	6 570	3 042	7 240	7 788	2 320	6	2 830*	2 730*	1 590~	1 580~
	7 020	3 192	7 690	8 238	2 470	6	2 640*	2 570*	1 310~	1 280~

~ Specyfikacja szerokiego rozstawu kół. * Specyfikacja podwójnych kół.

UDŹWIG ZNAMIONOWY H3,5A PRZY ŚRODKU CIĘŻKOŚCI 600MM

	Maksymalna wysokość podnoszenia wideł (mm)	Wysokość w pozycji opuszczonej (mm)	Wysokość w pozycji wysuniętej bez kraty ochronnej ładunku (mm)	Wysokość w pozycji wysuniętej z 1220 kraty ochronnej ładunku (mm)	Wolny skok Wysokość bez kraty ochronnej ładunku (mm)	Przechył do tyłu (°)	Udźwig (kg) przy środku ciężkości 500 mm			
							Pneumatycznie profilowane opony pełne		Pneumatycznie opony radialne	
							Bez przesuwu bocznego (kg)	Z przesuwem bocznym i pozycjonerem wideł (kg)	Bez przesuwu bocznego (kg)	Z przesuwem bocznym + pozycjoner wideł (kg)
2-STOPNIOWY OGRANICZONY WOLNY SKOK	2 980	2 142	3 662	4 198	50	6	3 280	3 150	3 280	3 150
	3 280	2 292	3 962	4 498	50	6	3 270	3 150	3 270	3 150
	3 380	2 342	4 062	4 598	50	6	3 270	3 150	3 270	3 150
	3 580	2 442	4 262	4 798	50	6	3 270	3 140	3 270	3 140
	3 880	2 692	4 562	5 098	50	6	3 250	3 130	3 250	3 130
	4 180	2 842	4 862	5 398	50	6	3 250	3 070	3 190	3 070
	4 480	2 992	5 162	5 698	50	6	3 130	3 010	3 130~	3 010
	4 780	3 242	5 462	5 998	50	6	3 050	2 940	3 050~	2 930~
	5 480	3 592	6 162	6 698	50	6	2 880	2 770	2 870~	2 760~
	5 880	3 892	6 562	7 098	50	6	2 760~	2 660~	2 760~	2 650~
2-CZĘŚCIOWY O PEŁNYM WOLNYM SKOKU	3 000	2 092	3 684	4 224	1 362	6	3 220	3110	3 220	3 110
	3 200	2 192	3 884	4 424	1 462	6	3 220	3110	3 220	3 110
	3 500	2 342	4 184	4 724	1 612	6	3 210	3 110	3 210	3 110
	3 700	2 442	4 384	4 924	1 712	6	3 210	3 100	3 210	3 100
	4 000	2 642	4 684	5 224	1 912	6	3 200	3 090	3 200	3 090
	4 500	2 892	5 184	5 724	2 162	6	3 130	3 020	3 090	3 020
	5 000	3 192	5 684	6 224	2 462	6	3 010	2 910	3 000~	2 900~
	5 400	3 392	6 084	6 624	2 662	6	2 910	2 810	2 900~	2 800~
3-STOPNIOWY O PEŁNYM WOLNYM SKOKU	4 020	2 042	4 690	5 238	1 320	6	3 190	3 090	3 190~	3 090~
	4 320	2 092	4 990	5 538	1 370	6	3 160	3 060	3 160~	3 060~
	4 620	2 192	5 290	5 838	1 470	6	3 100	3 000	3 090~	2 990~
	4 920	2 342	5 590	6 138	1 620	6	3 020~	2 880	3 020~	2 920~
	5 520	2 592	6 190	6 738	1 870	6	2 870~	2 770~	2 480~	2 470~
	6 120	2 842	6 790	7 338	2 120	6	2 530~	2 530~	1 980~	1 970~
	6 570	3 042	7 240	7 788	2 320	6	2 570*	2 480*	1 640~	1 620~
	7 020	3 192	7 690	8 238	2 470	6	2 420*	2 340*	1 340~	1 310~

~ Specyfikacja szerokiego rozstawu kół. * Specyfikacja podwójnych kół.

WYPOSAŻENIE STANDARDOWE I DODATKOWE

PARAMETRY ROBOCZE	STAND.	OPCJA
Yanmar 2,2l LPG Tier III		X
Yanmar 2,2l Dual Fuel Tier III		X
Yanmar 3,0l Diesel Tier III		X
Yanmar 3,3l Diesel Tier III		X
Yanmar 2,1l, filtr cząstek stałych (37 kW), zasilanie olejem napędowym		X
Yanmar 2,1l, filtr cząstek stałych z chłodnicą powietrza doładowującego CAC (44 kW), zasilanie olejem napędowym		X
Yanmar 2,2l LPG Stage V		X
Przekładnia PowerShift	X	
Przekładnia Duramatch		X
Hamulce bębnowe	X	
Hamulce w kąpieli olejowej		X
Standardowa (-20° C do 40° C) budowla środowiskowa	X	
Wysoko montowany wlot powietrza	X	
Opcje z wysokowydajnym wlotem powietrza i filtrem wstępnym		X
Wewnętrzny wlot powietrza		X
Stały wspornik LPG z paskiem z tkaniny		X
Wysuwany i opuszczany wspornik LPG z paskiem z tkaniny		X
Blokada mocowania zbiornika LPG		X
Zintegrowany czujnik poziomu paliwa	X	
Układ chłodzenia na żądanie		X
Nisko zamontowany wylot rury wydechowej		X
Wylot rury wydechowej nad kabiną		X
Pakiet "Premium Monitoring"		X
Ochrona układu napędowego z funkcją wyłączania silnika		X
Ekran dla zespołu chłodnicy		X
Osłony rury wydechowej		X
Wyłączenie silnika w przypadku braku operatora		X
Osłona podwozia		X
Akumulator rozruchowy o dużej pojemności		X
Zaczepy		X

NAPĘD	STAND.	OPCJA
Pojedynczy pedał jazdy manewrowej/hamulca	X	
Podwójny pedał hamulca		X
Opony - Superelastyczne	X	
Opony - Superelastyczne - Premium		X
Opony - Superelastyczne - Premium - Niebrudzące		X
Opony - Pneumatyczne radialne - Premium		X
Opony - Pneumatyczne - Premium		X
Szerokie opony bieżnikowane		X
Podwójne koła		X
Kolumna kierownicy z nachyleniem i teleskopem		X
Elementy sterowania kierunkiem jazdy montowane na kolumnie kierownicy	X	
Koło kierownicy z pokrętłem obrotowym	X	
Kolumna kierownicy z bezstopniowo regulowanym nachyleniem	X	
Wspomaganie układu kierowniczego na żądanie	X	
Wspomaganie układu kierowniczego na żądanie z synchronicznym układem kierowniczym		X

PODNOSZENIE	STAND.	OPCJA
2-stopniowy maszt z ograniczonym wolnym skokiem - Klasa II/III	X	
2-stopniowy maszt z pełnym wolnym skokiem - Klasa II/III		X
3-stopniowy maszt z pełnym wolnym skokiem - Klasa II/III		X
2-stopniowy maszt z ograniczonym wolnym skokiem - Klasa III - 3,0t	X	
2-stopniowy maszt z pełnym wolnym skokiem - Klasa III - 3,0tX		X
3-stopniowy maszt z pełnym wolnym skokiem - Klasa III - 3,0tX		X
Pochylenie masztu o 6^0 do przodu / 6^0 do tyłu	X	
Pochylenie masztu o 10^0 do przodu / 6^0 do tyłu		X
Pompa hydrauliczna o standardowej objętości skokowej	X	
Pompa hydrauliczna na żądanie (VDP)		X

OBSŁUGA	STAND.	OPCJA
Standardowa karetka typu hakowego – 1070mm	X	
Standardowa karetka typu hakowego – 1220mm		X
Karetka typu hakowego ze zintegrowanym przesuwem bocznym - 1 070mm		X
Karetka typu hakowego ze zintegrowanym przesuwem bocznym - 1 220mm		X
Pozycjoner wideł typu hakowego ze zintegrowanym przesuwem bocznym - 1070mm		X
Pozycjoner wideł typu hakowego ze zintegrowanym przesuwem bocznym - 1220mm		X
Standardowe widły stożkowe typu hakowego 1000mm	X	
Standardowe widły stożkowe typu hakowego 1100mm		X
Standardowe widły stożkowe typu hakowego 1200mm		X
Bez kraty ochronnej ładunku		X
Krata ochronna ładunku o dużej nośności 1220 mm	X	
Krata ochronna ładunku o dużej nośności 915 mm		X
Krata ochronna ładunku o dużej nośności z opuszczanym środkiem 915 mm		X
Krata ochronna ładunku o wysokości 1524 mm		X
Tuleje siłowników przechyłu		X
Akumulator hydrauliczny		X
Sterowanie hydrauliczne za pomocą dźwigni ręcznych	X	
Sterowanie hydrauliczne za pomocą minidźwigni		X
Sterowanie hydrauliczne za pomocą drążka sterującego		X
Olej hydrauliczny do wysokich temperatur		X
Funkcja chwytania		X
Funkcja powrotu do ustalonego odchylenia masztu		X
2-funkcyjny (brak funkcji pomocniczych) hydrauliczny zawór sterujący	X	
3-funkcyjny (jedna funkcja pomocnicza) hydrauliczny zawór sterujący		X
4-funkcyjny zawór hydrauliczny (dwie funkcje pomocnicze)		X
Laserowy system pozycjonowania wideł		X
Selektor wysokości		X
Wyświetlacz wagi ładunku		X
Przedłużacze i szybkozłącza do osprzętu		X

WIDOCZNOŚĆ	STAND.	OPCJA
Wycieraczka górna		X
Ciągła / kierunkowa aktywacja światła punktowego		X
Dwa lusterka boczne		X
Panoramiczne lusterko		X
Reflektory robocze LED		X
Wysokowydajne reflektory robocze LED		X

WYPOSAŻENIE STANDARDOWE I DODATKOWE (CIĄG DALSZY)

WIDOCZNOŚĆ (ciąg dalszy)	STAND.	OPCJA
Reflektory tylne	X	
Pakiet tylnych świateł LED Hamowania/Tylne/Cofania		X
Pakiet tylnych świateł LED Hamowania/Tylne/Cofania/Kierunkowskazy		X
Pakiet tylnych świateł LED Hamowania/Tylne/Rezerwowe/Kierunkowskazy/ Awaryjne		X
Włącznik ostrzegawczej lampy błyskowej		X
Dźwiękowy sygnalizator cofania		X
Alarm jazdy do przodu i cofania		X
Montowane na maszcie światła LED		X
Niebieskie światła ostrzegawcze LED dla pieszych		X
Obwodowe linie ostrzegawcze dla pieszych z czerwonymi diodami LED		X
System kamer cofania zintegrowany z kolorowym wyświetlaczem 178 mm		X
System kamery cofania i zamontowany z tyłu wyświetlacz		X
Automatyczne sterowanie oświetleniem roboczym (poziom oświetlenia otoczenia)		X

ERGONOMIA	STAND.	OPCJA
Uchwyt na monitor	X	
2" wyświetlacz tylko dla rynków nieregulowanych	X	
Osłona prostokątna		X
Wentylator operatora		X
Uchwyt na napój		X
Uchwyt na skaner ręczny RF		X
Uchwyt na telefon komórkowy		X
Klucz sprzętowy do akumulatora rozruchowego		X
Nagrzewnica bloku silnika		X
Uchwyt na rolkę z folią elastyczną		X
Osłona prostokątna dla rynków nieregulowanych	X	
Poliwęglanowa górna osłona przeciwdeszczowa (dla rynków nieregulowanych)		X
Rysunek 8 Rura nad osłoną górną operatora	X	
Osłona górna operatora w postaci kratki	X	
Osłona górna operatora zapewniająca pełną widoczność		X
Opcje kabin (drzwi częściowe, PVC, stalowe)		X
Kabina o podwyższonym standardzie		X
Uchwyt do jazdy w tył z przyciskiem klaksonu		X
Podstawka na konsoli	X	
Kolorowy ekran dotykowy 127 mm / 5"		X
Kolorowy ekran dotykowy 178mm / 7"		X
Winylowy fotel z pełną amortyzacją		X
Tapicerowany fotel z pełną amortyzacją		X
Winylowy fotel z pełną amortyzacją - Wartość	X	
Winylowy fotel z pełną amortyzacją Air Ride		X
Tapicerowany fotel z pełną amortyzacją Air Ride		X
Fotel z pełną amortyzacją - niskoprofilowy		X
Osłony przeciwsłoneczne (górne i / lub przednie)		X
Klimatyzacja		X
Uchwyt montażowy na akcesoria i opcje		X
Zasilanie pomocnicze 12v		X
Zasilanie 12v z dwoma gniazdami ładowania USB		X

DZIAŁANIE	STAND.	OPCJA
Ograniczniki prędkości jazdy		X
Pas bezpieczeństwa o wysokiej widoczności z blokadą		X
Uruchamianie kluczykiem	X	
Uruchamianie bezkluczykowe za pomocą hasła operatora		X
Chłodzenie napędzane silnikiem	X	
Alarm prędkości jazdy		X
Odłącznik akumulatora		X
Przednie błotniki		X
Obcinacz na osi napędowej		X
Standardowy pas bezpieczeństwa	X	
Czerwony pas bezpieczeństwa typu Hi-Vis		X
Przygotowana telemetria		X
System Dynamicznej Stabilności		X
Redukcja prędkości przy wchodzeniu w zakręty		X
Sterowanie kierunkiem jazdy przy fotelu		X
Pedał sterowania kierunkiem jazdy		X
System bezprzewodowego monitorowania Hyster Tracker		X
Dostęp bezprzewodowy Hyster Tracker		X
Bezprzewodowa weryfikacja Hyster Tracker		X

WYGLĄD ZEWNĘTRZNY	STAND.	OPCJA
Żółte malowanie Hyster podwozia wózka	X	
Specjalne malowanie podwozia wózka		X

DODATKI	STAND.	OPCJA
Gwarancja 24 miesiące / 4 000 godzin	X	
Gwarancja 36 miesięcy / 6 000 godzin		X
Pakiet dokumentacji technicznej	X	

HYSTER EUROPE
Centennial House, Building 4.5, Frimley Business Park,
Frimley, Surrey, GU16 7SG, Zjednoczone Królestwo

Odwiedź nas online na **www.hyster.com** lub zadzwoń pod numer **+44 (0) 1276 538500**.

Bezpieczeństwo: Niniejszy wózek odpowiada obowiązującym wymogom UE.

HYSTER-YALE UK LIMITED prowadzi działalność pod marką Hyster Europe.
Adres siedziby: Centennial House, Building 4.5, Frimley Business Park, Frimley, Surrey GU16 7SG, Zjednoczone Królestwo
Firma zarejestrowana w Anglii i Walii. Numer rejestracyjny firmy: 02636775.
© HYSTER-YALE UK LIMITED. 2023, wszelkie prawa zastrzeżone. Hyster i ⊞ są znakami towarowymi firmy Hyster-Yale Group, Inc.
Produkty Hyster mogą ulec zmianie bez powiadomienia. Przedstawione wózki mogą być prezentowane z wyposażeniem opcjonalnym.

Nr katalogowy 3991946 | Wer. 05-10/23-TLC.